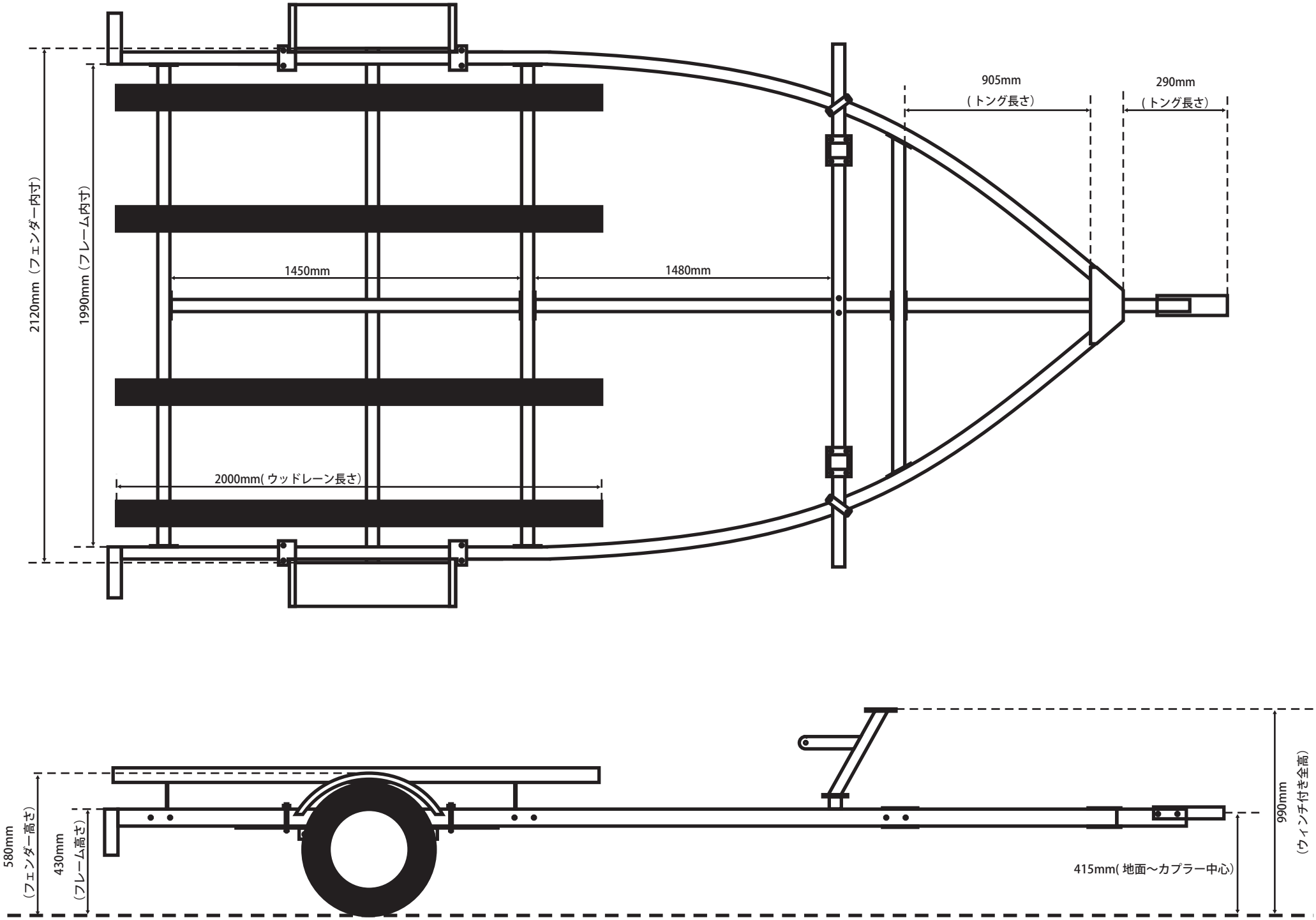
2120mm（フェンダー内寸）
1990mm（フレーム内寸）
1450mm
1480mm
2000mm(ウッドレーン長さ)
905mm
(トング長さ)
290mm
(トング長さ)
580mm
（フェンダー高さ）
430mm
（フレーム高さ）
415mm(地面〜カプラー中心)
990mm
（ウィンチ付き全高）